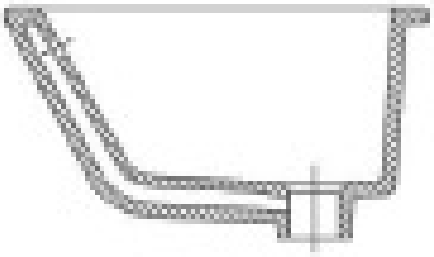

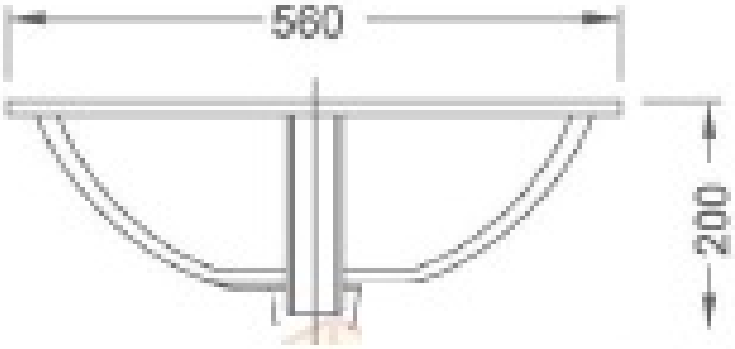
560
200

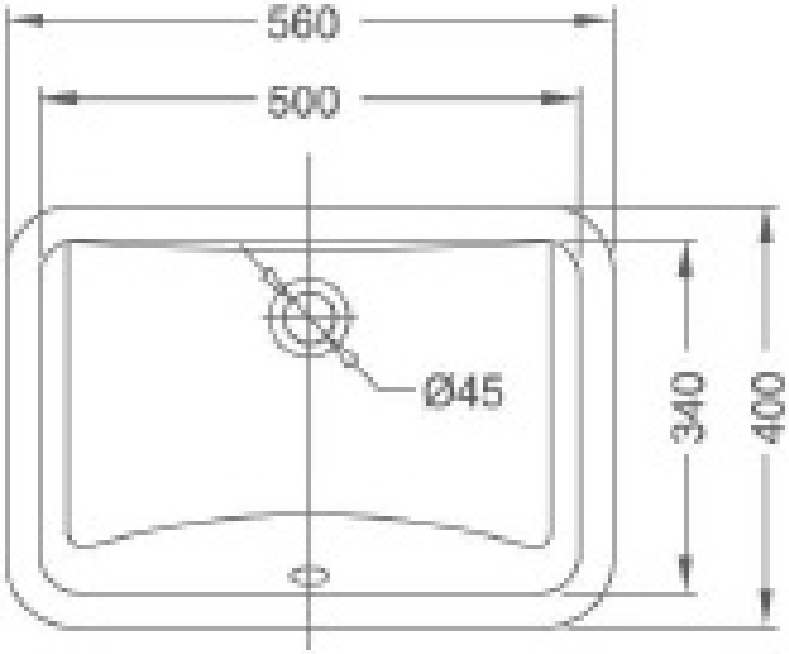
560
500
Ø45
340
400