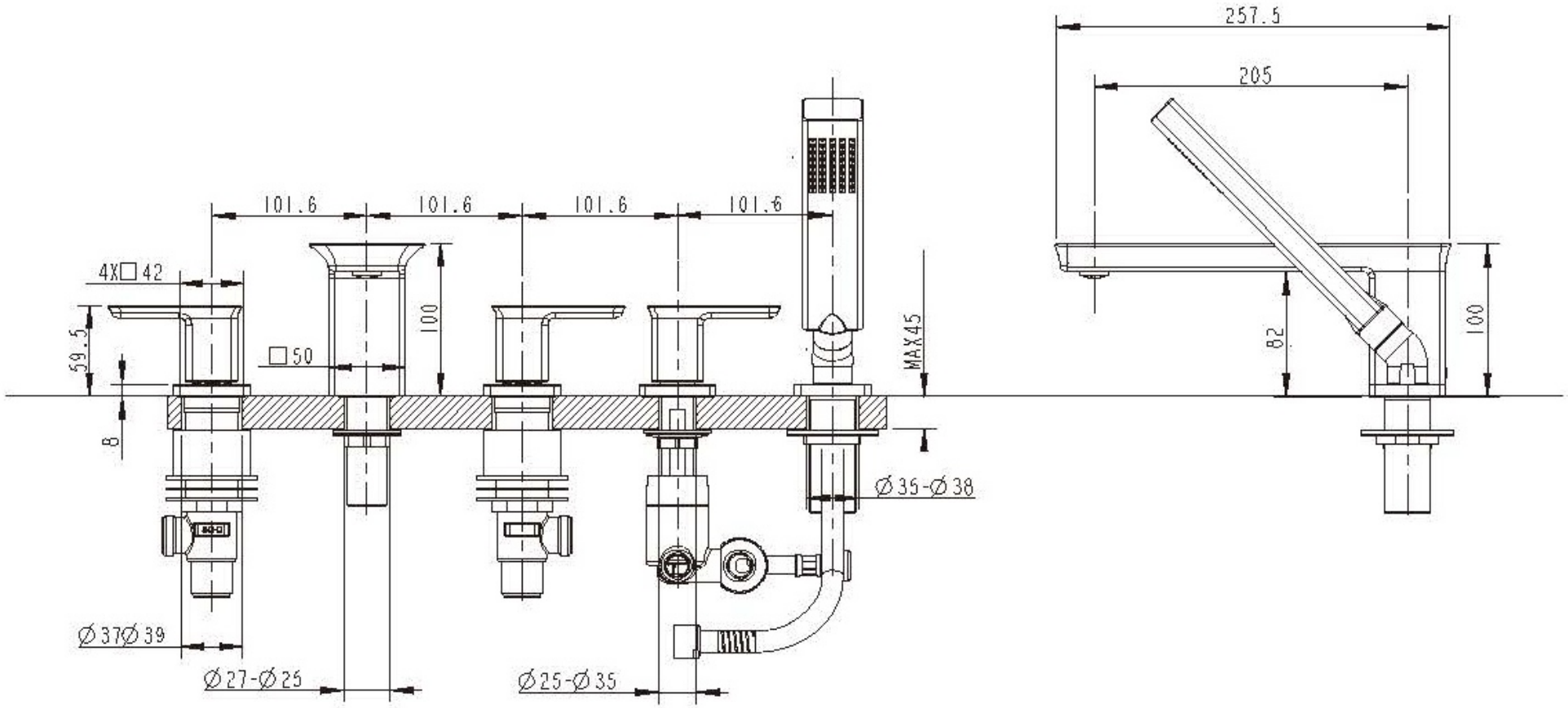
101.6
101.6
101.6
101.6
4X□42
59.5
8
□50
100
MAX45
Ø35-Ø38
Ø37Ø39
Ø27-Ø25
Ø25-Ø35
257.5
205
82
100