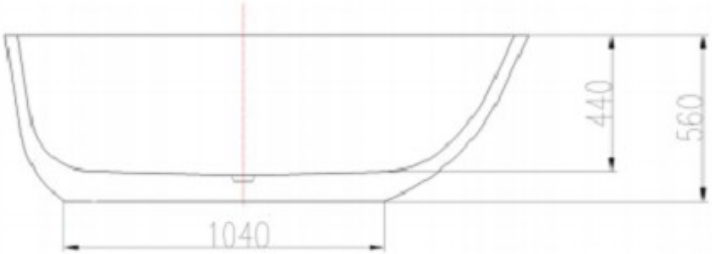
440
560
1040

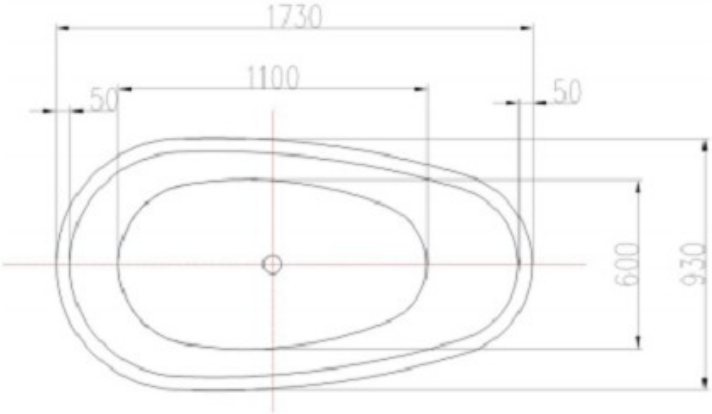
1730
1100
50
50
600
930